REV 版本	DESCRIPTION 描述	DATE 日期
A	First issue	JAN-08-2008

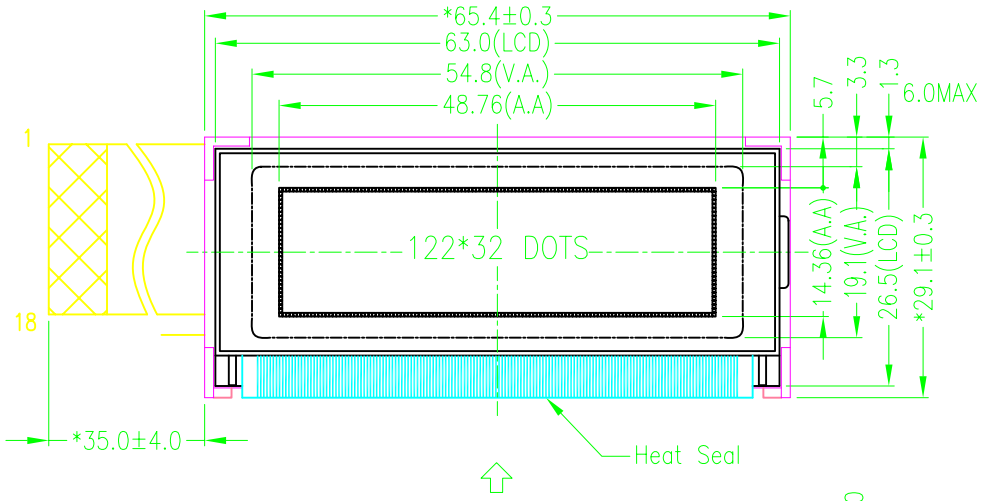

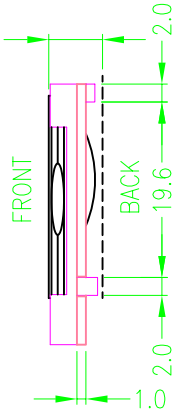

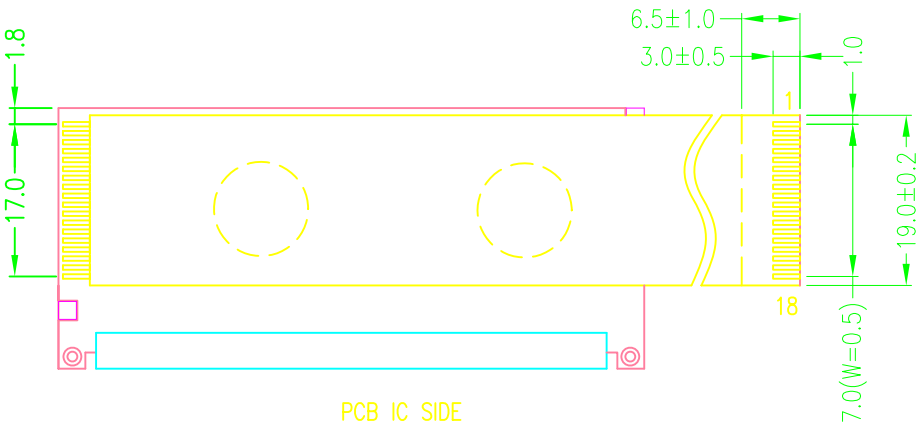

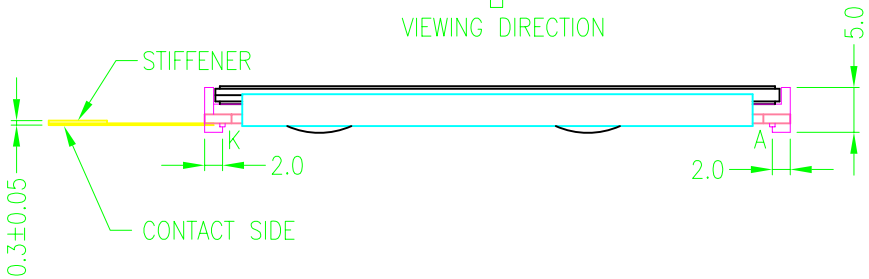

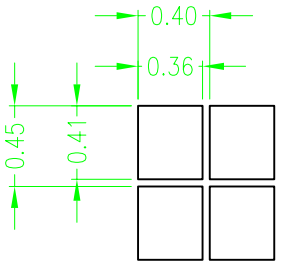

DOTS DETAIL
SCALE:20/1

PIN	1	2	3	4	5	6	7	8	9
CONNECTION	VDD	VSS	V0	RST	E1	E2	R/W	A0	DB0
PIN	10	11	12	13	14	15	16	17	18
CONNECTION	DB1	DB2	DB3	DB4	DB5	DB6	DB7	LEDA	LEDK

Specification:

1). Driving: Duty:1/32, Bias:1/5, VLCD:4.5V, VDD:5.0V
2). Viewing angle: 6 O'clock
3). Display mode: STN/Positive/Transflective/Y-G
4). Operating temp.: -20°C~+70°C
Storage temp.: -30°C~+80°C
5). IC: PT6520 (or compatible)
6). Backlight: EDGE Yellow-green
7). Dimensions with mark "*" are important,with mark "()" are referenced
8). All the raw materials are RoHS compliant

深圳秋田微电子有限公司
SHENZHEN AV-DISPLAY CO.,LTD.

SCALE: 比 例	FIT 适应图面		
SHEET: 页 次	1 OF 1		
GENERAL TOL: 未 注 公 差	±0.3	UNIT 单位	mm
PART NO: 零 件 编 码	C/D结构图	PROJECTION 三 角 法	MODEL NUMBER 模 组 型 号
ABG122032F08-YHY-R		ABG122032F08-YHY-R	DO NOT SCALE THIS DRAWING.
APPROVALS 签 字		DATE 日 期	
APP:			
CHK:			
DWN:			